

EMPESORT

WOOD line

KOLEKCE DESIGNOVÝCH DŘEVĚNÝCH SVÍTIDEL

COLLECTION OF WOODEN DESIGN LIGHT FIXTURES



WOODLINE

Dřevěné designové LED svítidlo do interiéru a architektonických projektů.

Wooden LED lamp with a modern design for interior design and architectural projects.



WOODLINE

AC 230 V / 50 Hz

Světelný tok */ Luminous flux:* 1 900 lm – 8000 lm
Výkon */ Power:* 12 – 51 W
Ra > 80
Teplota chromatičnosti */ Colour temperature:* 3 000 K / 4 000 K
Krytí */ Ingress Protection:* IP 40
Možnost regulace */ Dimming:* DALI
Korpus */ Fixture:* Masiv - dub / *Solid - oak*

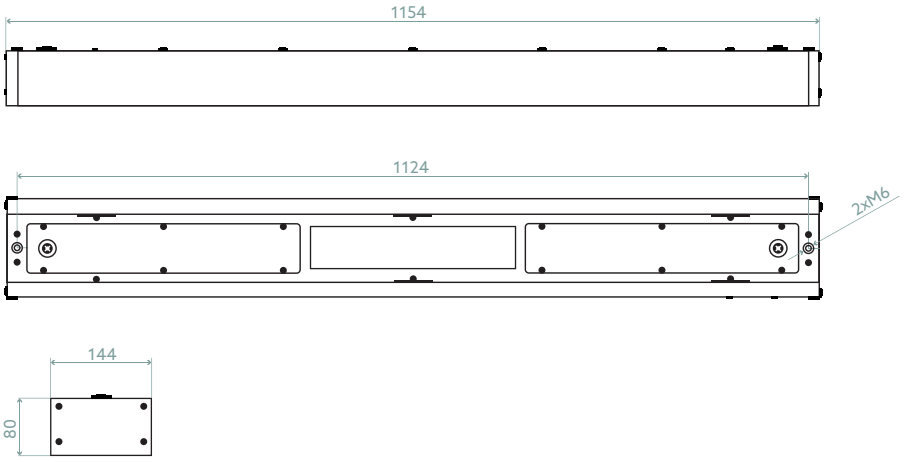



MANU SQ

Dřevěné designové LED svítidlo do interiéru a architektonických projektů.

Wooden LED lamp with a modern design for interior design and architectural projects.



MANU SQ 4

AC 230 V / 50 Hz

Světelný tok */ Luminous flux:* 1 400 lm – 2 400 lm
Výkon */ Power:* 14 – 24 W
Ra > 80
Teplota chromatičnosti */ Colour temperature:*
3 000 K / 4 000 K
Krytí */ Ingress Protection:* IP 40
Možnost regulace */ Dimming:* DALI
Korpus */ Fixture:* Masiv - dub / *Solid - oak*

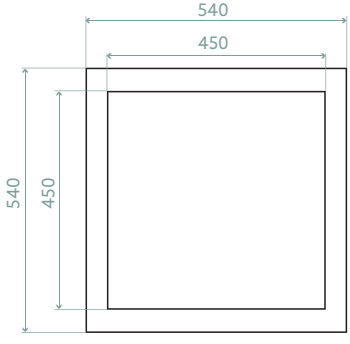

MANU SQ 5

AC 230 V / 50 Hz

Světelný tok */ Luminous flux:* 2 300 lm – 5 200 lm
Výkon */ Power:* 17 – 43W
Ra > 80
Teplota chromatičnosti */ Colour temperature:*
3 000K / 4 000K
Krytí */ Ingress Protection:* IP 40
Možnost regulace */ Dimming:* DALI
Korpus */ Fixture:* Masiv - dub / *Solid - oak*

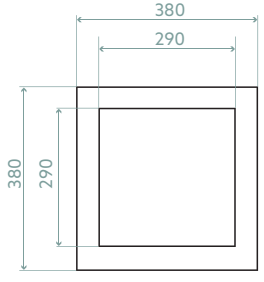



MANU

Dřevěné designové LED svítidlo do interiéru a architektonických projektů.

Wooden LED lamp with a modern design for interior design and architectural projects.



MANU

AC 230V / 50Hz

Světelný tok */ Luminous flux:* 3 400 lm – 6 400 lm
Výkon */ Power:* 23 – 44 W
Ra > 80
Teplota chromatičnosti */ Colour temperature:* 3 000K / 4 000K
Krytí */ Ingress Protection:* IP 40
Možnost regulace */ Dimming:* DALI
Korpus */ Fixture:* Masiv - dub / *Solid - oak*

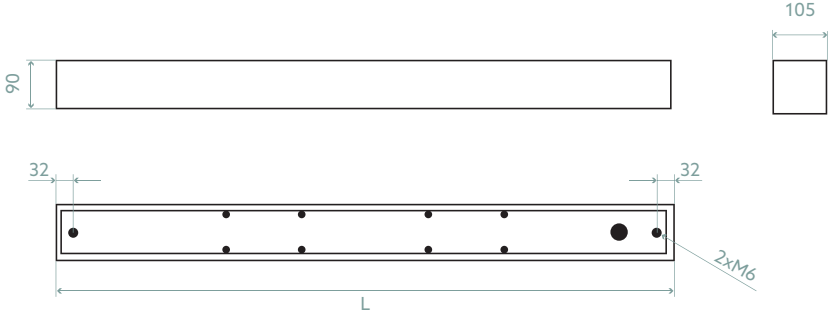

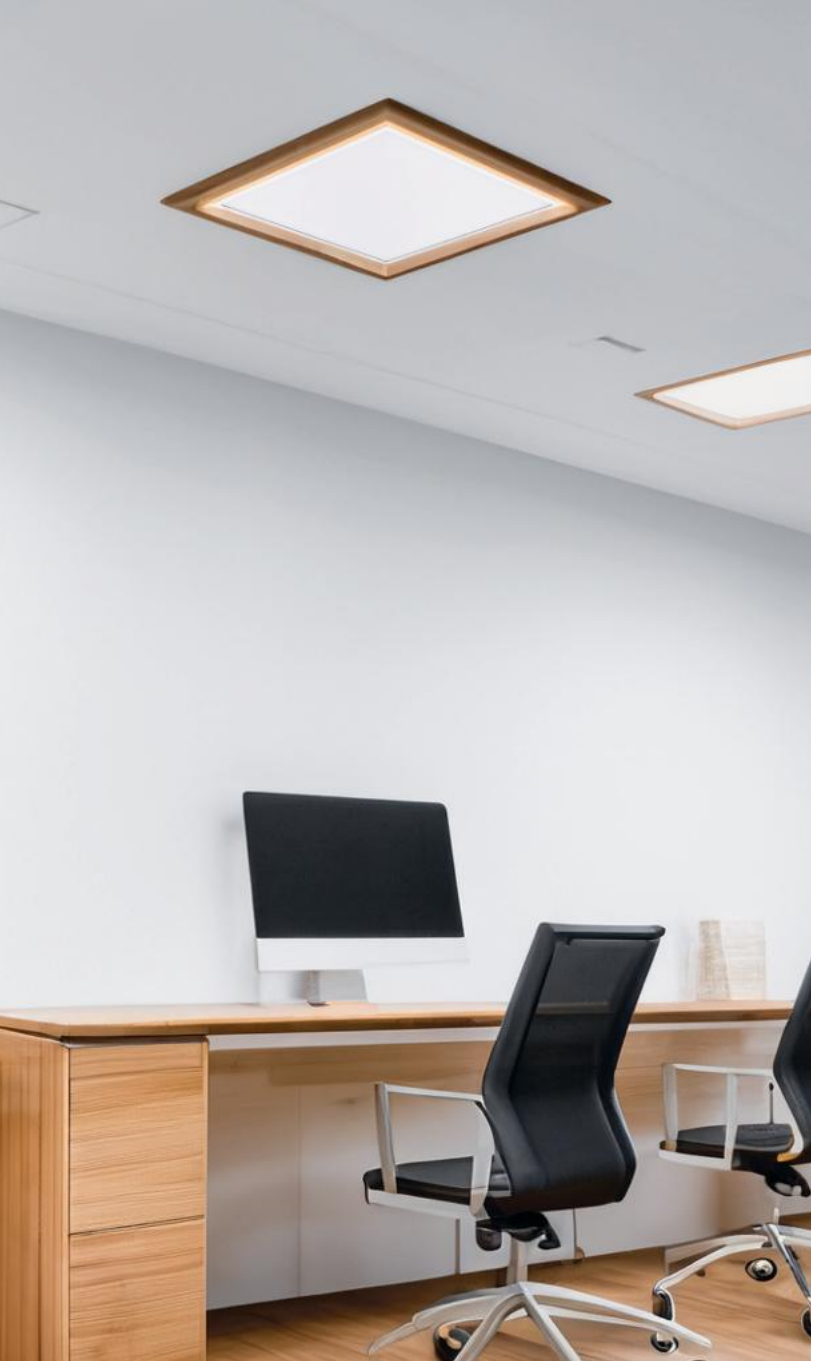

WOODSTOCK

Designové dřevěné LED svítidlo
určené do podhledů

Wooden LED lamp designed for use with suspended ceilings.



WOODSTOCK

AC 230V / 50Hz

Světelný tok */ Luminous flux:* 2 300 lm – 8 000 lm
Výkon */ Power:* 13 – 49 W
Ra > 80 / 90
Teplota chromatičnosti */ Colour temperature:* 3 000K / 4 000K
Krytí */ Ingress Protection:* IP 40 / IP 20
Možnost regulace */ Dimming:* DALI
Korpus */ Fixture:* Masiv - dub / *Solid - oak*

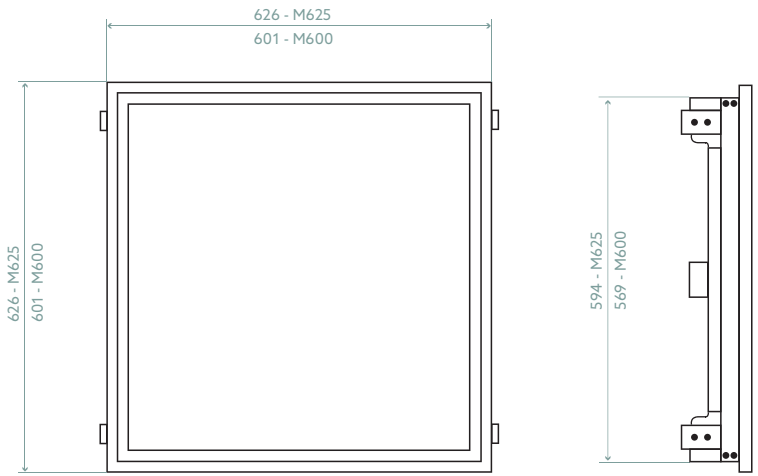



QUADRAWOOD

Podhledové LED svítidlo pro všeobecné použití v interiérech.

Ceiling LED light for general use in interiors.



QUADRAWOOD

AC 230V / 50Hz

Světelný tok */ Luminous flux:* 1 100 lm – 2 300 lm
Výkon */ Power:* 7,3 – 14,2 W
Ra > 80
Teplota chromatičnosti */ Colour temperature:* 3 000K / 4 000K
Krytí */ Ingress Protection:* IP 40 / IP 20 / IP 44
Možnost regulace */ Dimming:* DALI
Korpus */ Fixture:* Masiv - dub / *Solid - oak*

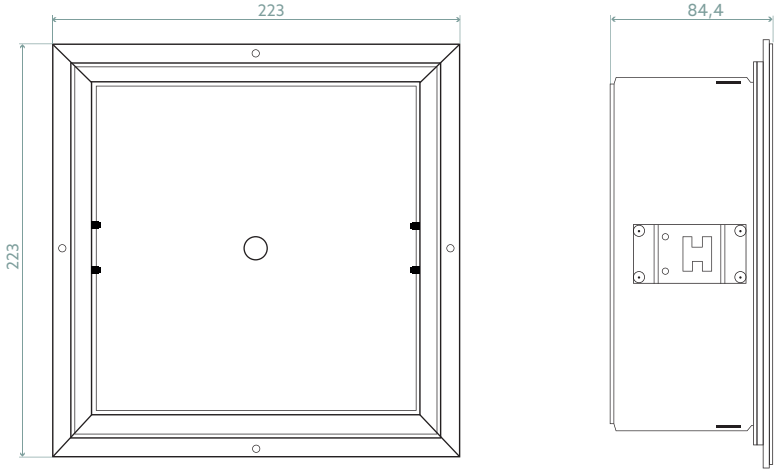

Woodline

+420 720 182 606
empesort@empesort.cz
www.empesort.cz